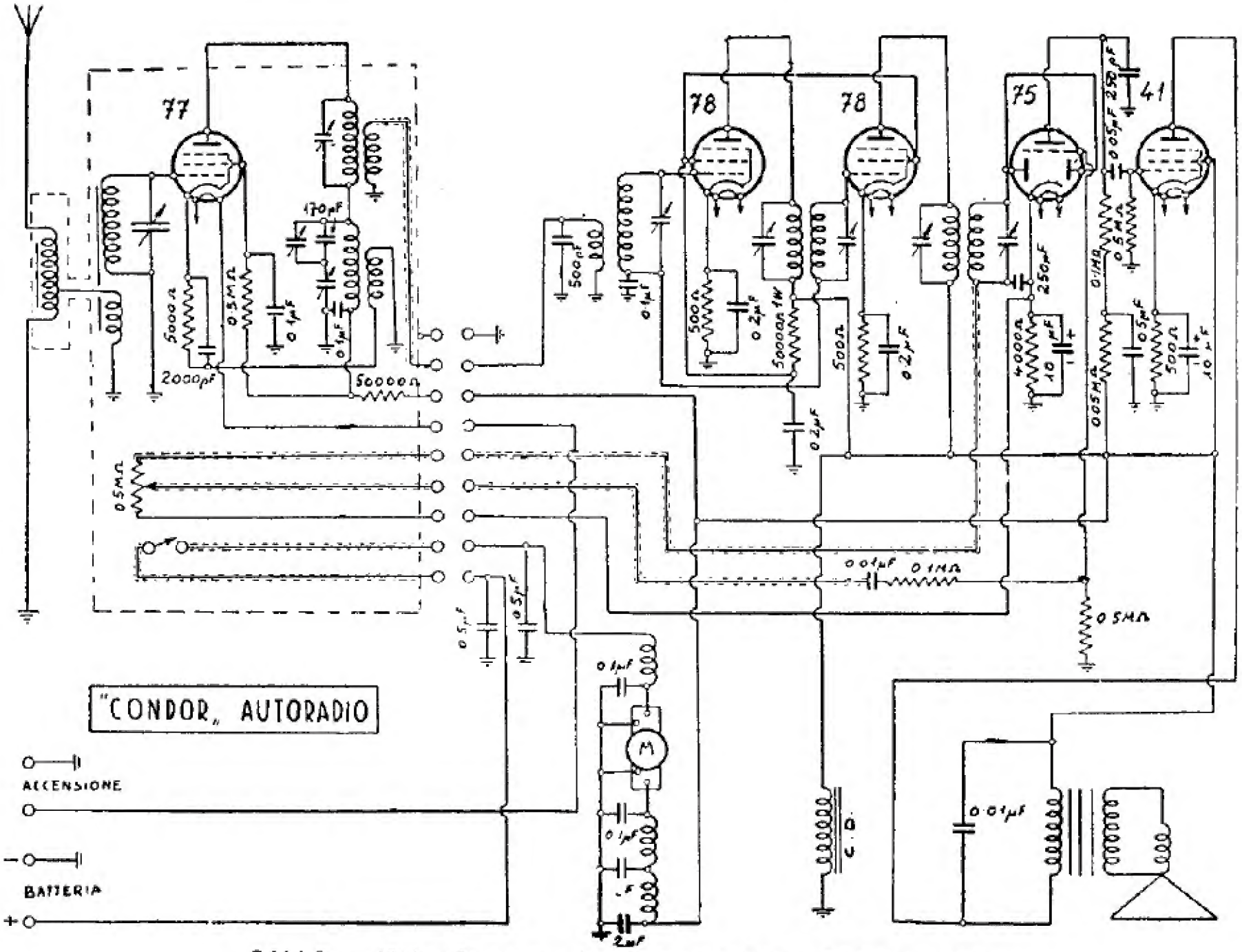

GALLO. — Mod. « Condor ». — Ricevitore autoradio. — Produzione 1937.